BAC PRO CIEL	Commandes Cisco	
	Version 2026-09-04	 Année 2026/2027

Hiérarchie Cisco

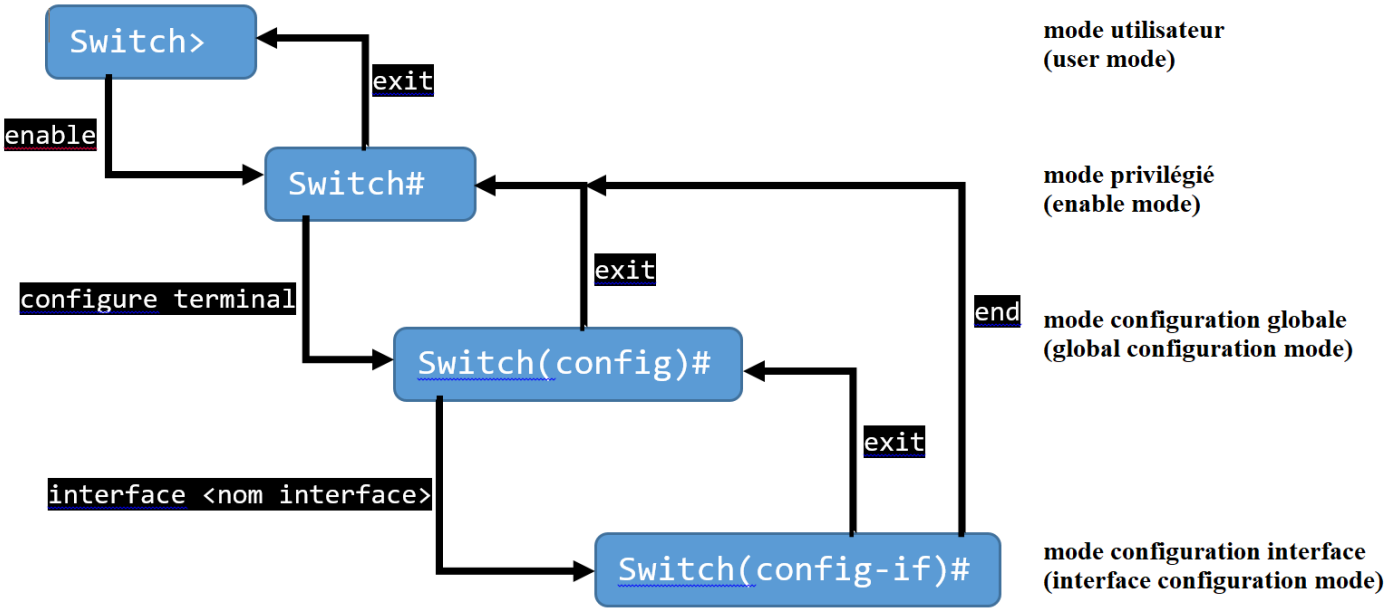

Modifier le nom d'hôte (hostname)

On souhaite changer le nom d'hôte et le remplacer par « SW_CIEL »

```
Switch(config)#hostname SW_CIEL
SW_CIEL(config)#
```

Supprimer le nom d'hôte

On souhaite supprimer le nom d'hôte actuel.

```
SW_CIEL(config)#no hostname
Switch(config)#
```

Configurer le nom de domaine du commutateur

On souhaite configurer le nom de domaine « ciel.local» sur le commutateur.

```
SW_CIEL#ip domain-name ciel.local
```

Sélectionner plusieurs interfaces

On souhaite sélectionner les interfaces FastEthernet 0/7 à 0/12 afin d'effectuer diverses configurations communes.

```
Switch(config)#interface range FastEthernet 0/7-12
Switch(config-if-range)#
```

Allumer une interface

On souhaite allumer l'interface FastEhternet0/7

```
Switch(config)#interface FastEthernet 0/7
Switch(config-if)#no shutdown
%LINK-5-CHANGED: Interface FastEthernet0/7, changed state to up
```

Eteindre une interface

On souhaite éteindre l'interface FastEthernet 0/12

```
Switch(config)#interface FastEthernet 0/12
Switch(config-if)#shutdown
%LINK-5-CHANGED: Interface FastEthernet0/12, changed state to down
```

Connaître l'état des interfaces

```
Switch#show interfaces status
Port      Name               Status       Vlan       Duplex  Speed Type
Fa0/1                        notconnect   10         auto    auto  10/100BaseTX
Fa0/2                        notconnect   10         auto    auto  10/100BaseTX
Fa0/3                        notconnect   10         auto    auto  10/100BaseTX
Fa0/4                        notconnect   40         auto    auto  10/100BaseTX
Fa0/5                        notconnect   50         auto    auto  10/100BaseTX
Fa0/6                        notconnect   10         auto    auto  10/100BaseTX
Fa0/7                        notconnect   10         auto    auto  10/100BaseTX
Fa0/8                        notconnect   40         auto    auto  10/100BaseTX
Fa0/9                        disabled     10         auto    auto  10/100BaseTX
Fa0/10                       notconnect   50         auto    auto  10/100BaseTX
Fa0/11                       notconnect   20         auto    auto  10/100BaseTX
Fa0/12                       notconnect   20         auto    auto  10/100BaseTX
Fa0/13                       notconnect   60         auto    auto  10/100BaseTX
Fa0/14                       notconnect   60         auto    auto  10/100BaseTX
Fa0/15                       notconnect   20         auto    auto  10/100BaseTX
Fa0/16                       notconnect   20         auto    auto  10/100BaseTX
Fa0/17                       notconnect   30         auto    auto  10/100BaseTX
Fa0/18                       notconnect   30         auto    auto  10/100BaseTX
Fa0/19                       notconnect   70         auto    auto  10/100BaseTX
Fa0/20                       disabled     70         auto    auto  10/100BaseTX
Fa0/21                       disabled     30         auto    auto  10/100BaseTX
Fa0/22                       disabled     30         auto    auto  10/100BaseTX
Fa0/23                       notconnect   30         auto    auto  10/100BaseTX
Fa0/24                       notconnect   30         auto    auto  10/100BaseTX
Gig0/1                       notconnect   1          auto    auto  10/100BaseTX
Gig0/2                       notconnect   1          auto    auto  10/100BaseTX
```

Connaître l'état d'une interface

On souhaite connaître l'état de l'interface FastEthernet 0/4

```
Switch#show interface fastEthernet 0/4 status
Port      Name               Status       Vlan       Duplex  Speed Type
Fa0/4                        notconnect   40         auto    auto  10/100BaseTX
```

Créer un VLAN

On souhaite créer le VLAN 10 portant le nom VLANCIEL

```
Switch(config)#vlan 10
Switch(config-vlan)#name VLANCIEL
```

Supprimer un VLAN

On souhaite supprimer le VLAN 10

```
Switch(config)#no vlan 10
Switch(config)#
```

Attribuer un accès VLAN sur une interface (mode « ACCESS »)

On souhaite attribuer à l'interface FastEthernet 0/5 le VLAN 10

```
Switch(config)#interface FastEthernet0/5
Switch(config-if)#switchport mode access
Switch(config-if)#switchport access vlan 10
```

Afficher les ports ayant un accès aux différents VLAN

```
Switch#show vlan brief
VLAN Name                             Status    Ports
---- -------------------------------- --------- -------------------
1    default                          active    Gig0/1, Gig0/2
10   VOIX                             active    Fa0/1, Fa0/2, Fa0/3,
                                                Fa0/6, Fa0/7, Fa0/9
20   DONNEE                           active    Fa0/11, Fa0/12,
                                                Fa0/15, Fa0/16
30   IMAGE                            active    Fa0/17, Fa0/18,
                                                Fa0/21, Fa0/22
                                                Fa0/23, Fa0/24
40   JEUX                             active    Fa0/4, Fa0/8
50   PREMIERE                         active    Fa0/5, Fa0/10
60   SECONDE                          active    Fa0/13, Fa0/14
70   TERMINAL                         active    Fa0/19, Fa0/20
1002 fddi-default                     active
1003 token-ring-default               active
1004 fddinet-default                  active
1005 trnet-default                    active
```

Autoriser certains VLANs sur une interface en mode « TRUNK »

On souhaite autoriser les vlan 10 et 20 sur l'interface GigabitEthernet 0/2

```
Switch(config)#interface GigabitEthernet0/2
Switch(config-if)#switchport mode trunk
Switch(config-if)#switchport trunk allowed vlan 10,20
```

Afficher la configuration complète du commutateur

```
Switch#show running-config
Building configuration...
Current configuration : 2507 bytes
!
version 15.0
no service timestamps log datetime msec
no service timestamps debug datetime msec
no service password-encryption
!
hostname Switch
!
spanning-tree mode pvst
spanning-tree extend system-id
!
interface FastEthernet0/1
 switchport access vlan 10
 switchport mode access
!
interface FastEthernet0/2
 switchport access vlan 10
 switchport mode access
!
interface FastEthernet0/3
 switchport access vlan 10
 switchport mode access
!
[…]
interface GigabitEthernet0/2
 switchport trunk allowed vlan 20,30,40,60
 switchport mode trunk
!
interface Vlan1
 no ip address
 shutdown
!
line con 0
!
line vty 0 4
 login
line vty 5 15
 login
!
end
```

Réinitialiser une interface par défaut

On souhaite remettre l'interface FastEthernet 0/5 par défaut

```
Switch(config)#default interface fastEthernet 0/5
```

Configurer un service DHCP sur un VLAN [ROUTEUR]

On souhaite configurer un service DHCP ayant pour nom « ServiceIP », une adresse réseau 192.168.1.0/24 et une adresse de passerelle par défaut 192.168.1.1 sur le VLAN 50 en excluant les adresses IP de 192.168.1.50 à 192.168.1.255.

```
Switch(config)#ip dhcp excluded-address 192.168.1.50 192.168.1.255
Switch(config)#ip dhcp pool ServiceIP
Switch(dhcp-config)#network 192.168.1.0 255.255.255.0
Switch(dhcp-config)#default-router 192.168.1.1
Switch(dhcp-config)#exit
Switch(config)#interface vlan 50
Switch(config-if)#ip address 192.168.1.1
```

Connaître le niveau de privilège

On souhaite connaître le niveau de privilège en mode configuration

```
Switch>show privilege
Current privilege level is 1
```

Configurer la bannière MOTD

On souhaite afficher le message « Personnel autorise seulement » en message de connexion.

```
Switch(config)#banner motd "Personnel autorise seulement"
```

Attribuer une adresse IP à un VLAN

On souhaite attribuer l'adresse IP 192.168.1.25/24 au VLAN 50

```
Switch(config)#interface VLAN 50
%LINK-5-CHANGED : Interface Vlan200, changed state to up
%LINEPROTO-5-UPDOWN: Line protocol on Interface Vlan200, changed
state to up

Switch(config-if)#ip address 192.168.1.25 255.255.255.0
```

Autoriser les connexions à Telnet

On souhaite créer 3 lignes virtuelles (VTY) 0 à 2 afin qu'elles puissent faire transiter le protocole TELNET

```
Switch(config)#line vty 0 2
Switch(config-line)#transport input telnet
Switch(config-line)#login local
```

Activer le SSH

On souhaite activer le SSH en générant une paire de clés RSA.

```
Switch#crypto key generate rsa
```

Autoriser les connexions SSH

On souhaite créer 4 lignes virtuelles (VTY) 3 à 6 afin qu'elles puissent faire transiter le protocole SSH

```
Switch(config)#line vty 0 4
Switch(config-line)#transport input ssh
Switch(config-line)#transport output ssh
Switch(config-line)#login local
```

Création d'un utilisateur

On souhaite créer l'utilisateur « ciel »

```
Switch(config)#username ciel
```

Suppression d'un utilisateur

On souhaite supprimer l'utilisateur « ciel »

```
Switch(config)#no username ciel
```

Création d'un utilisateur et mot de passe en clair

On souhaite créer l' utilisateur « ciel » associé au mot de passe « motdepasse » stocké en clair

```
Switch(config)#username ciel password motdepasse
```

Création d'un utilisateur et mot de passe chiffré

On souhaite créer l' utilisateur « ciel » associé au mot de passe « motdepasse » chiffré

```
Switch(config)#username ciel secret motdepasse
```

Création d'un utilisateur, d'un mot de passe et d'un privilege

On souhaite créer l'utilisateur « ciel » associé au mot de passe « motdepasse » ayant un privilège de niveau 7

```
Switch(config)#username ciel privilege 7 password motdepasse
```

Affecter un niveau de privilège à un utilisateur

On souhaite que l'utilisateur « ciel » possède un privilège de niveau 7

```
Switch(config)#username ciel privilege 7
```

Définir un nom de domaine/groupe VTP

On souhaite attribuer le nom de domaine « VTP_CIEL » au VTP

```
Switch(config)#vtp domain VTP_CIEL
Changing VTP domain name from NULL to VTP_CIEL
```

Mettre le VTP du switch en mode serveur

On souhaite que le VTP du switch soit en mode serveur.

```
Switch(config)#vtp mode server
```

Mettre le VTP du switch en mode transparent

On souhaite que le VTP du switch soit en mode transparent.

```
Switch(config)#vtp mode transparent
```

Mettre le VTP du switch en mode client

On souhaite que le VTP du switch soit en mode client.

```
Switch(config)#vtp mode client
```

Configurer le mot de passe du VTP

On souhaite configurer le VTP avec le mot de passe « motdepasse »

```
Switch(config)#vtp password motdepasse
```

Vérification du mot de passe VTP

On souhaite vérifier le mot de passe du VTP

```
Switch#show vtp password
VTP Password: motdepasse
```

Enregistrement de la configuration actuelle du switch

On souhaite enregistrer la configuration actuelle du switch dans sa mémoire interne. Pour cela, on copie la configuration courante (running-config) dans la configuration de démarrage (startup-config).

```
Switch#copy running-config startup-config
Destination filename [startup-config] ?
Building configuration…
[OK]
0 bytes copied in 0.931 secs (0 bytes/sec)
```

Ou bien :

```
Switch#write
Building configuration…
[OK]
```

Suppression de la configuration

On souhaite supprimer la configuration du switch, le réinitialiser.

```
Switch#write erase
Erasing the nvram filesystem will remove all configuration files!
Continue?
[confirm]
[OK]
Erase of nvram: complete
```

Suppression des VLANs configurés

On souhaite supprimer la table des VLANs créée dans l'interface du commutateur.

```
Switch#delete flash:vlan.dat
Delete filename[vlan.dat]?
Delete flash:vlan.dat? [confirm]
```

Redémarrer le switch

On souhaite redémarrer le commutateur.

```
Switch#reload
Proceed with reload? [confirm]
```

Configurer l'horodatage du switch

On souhaite configurer l'heure et la date du switch, le 4 Septembre 2026 à 12H11 et 27s.

```
Switch#clock set 12:11:27 Sep 4 2026
```

Connaître l'horodatage actuelle

On souhaite connaître l'horodatage actuelle du switch.

```
Switch#show clock
12:12:47.0 UTC Fri Sep 4 2026
```

Mettre en place un mot de passe pour le passage en mode configuration de ligne

On souhaite mettre le mot de passe « motdepasse » pour passer de config global à config ligne.

```
Switch(config)#line con 0
Switch(config-line)#password motdepasse
Switch(config-line)#login
```

Mettre en place un mot de passe pour passer en mode privilégié

On souhaite mettre le mot de passe « motdepasse » pour passer du mode utilisateur à mode privilégié.

```
Switch(config)#enable secret motdepasse
```

Attribuer une adresse IP à une interface sur un Routeur

On souhaite attribuer l'adresse IP 192.168.100.1/24 à l'interface fastEthernet 0/5

```
Router(config)#interface fastEthernet 0/5
Router(config-if)#ip address 192.168.100.1 255.255.255.0
```

Créer un serveur DHCP sur un routeur

On souhaite créer un serveur DHCP 192.168.1.0/24 nommé « MonServeurDHCP » afin qu'il attribue des adresses IP de 192.168.1.2 à 192.168.1.100

```
Router(config)#ip dhcp pool MonServeurDHCP
Router(dhcp-config)#network 192.168.1.0 255.255.255.0
Router(dhcp-config)#exit
Router(config)#ip dhcp excluded-address 192.168.1.101 192.168.1.254
```

Mettre un mot de passe lisible pour le mode privilégié

On souhaite mettre le mot de passe « bacprociel » pour passer du mode utilisateur au mode privilégié.

```
Switch(config)#enable password bacprociel
```

Mettre un mot de passe crypté pour le mode privilégié

On souhaite mettre le mot de passe crypté « bacprociel » pour passer du mode utilisateur au mode privilégié.

```
Switch(config)#enable secret bacprociel
```

Mettre en place un routage statique

Pour atteindre le réseau 192.168.2.0/24, on doit envoyer les paquets à l'adresse 10.0.0.2 qui saura quoi en faire.

```
Router(config)#ip route 192.168.2.0 255.255.255.0 10.0.0.2
```