DT2 : Extrait du schéma du microcontrôleur ATmega328P

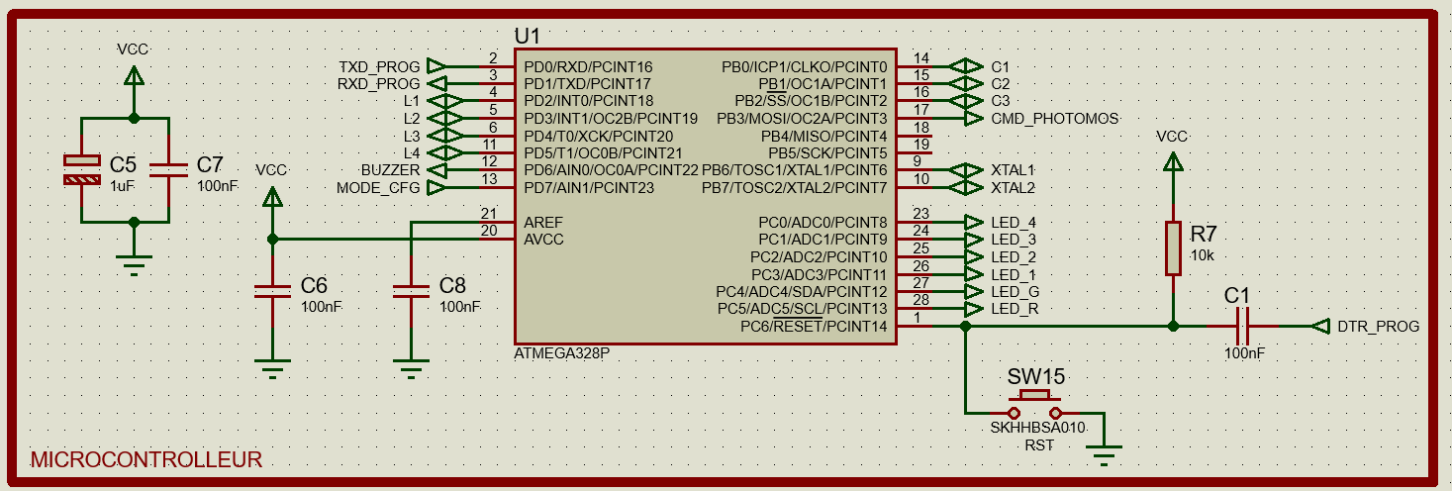

Broche non visible :

Broche 7 (VCC) ➔ Raccordé à VCC

Broche 8 (GND) ➔ Raccordé à la masse

Broche 22 (GND) ➔ Raccordé à la masse